WNH-011-6

番号	部品名	材質	表面処理	熱処理	個数	備考
2	皿バネ付ナット	炭素鋼	電気亜鉛メッキ 三価クロメート処理	―	1	
1	本　体	炭素鋼	電気亜鉛メッキ 三価クロメート処理	焼入焼戻	1	

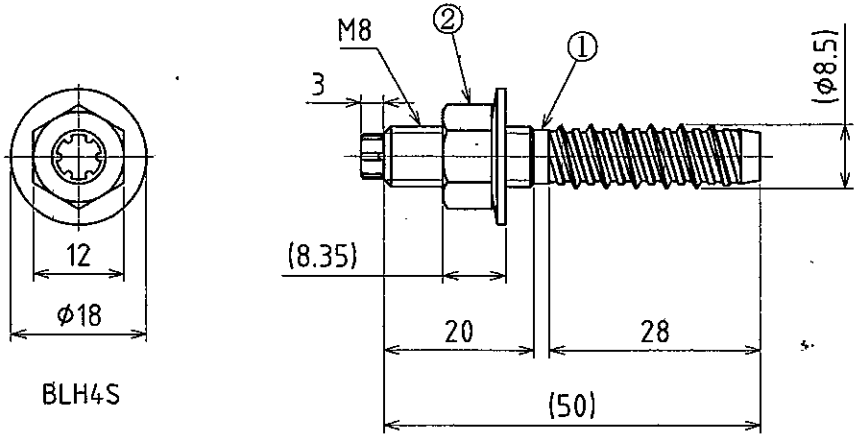

BLH4S

参考

出図
10.1.28
技術・品証課

日本パワーファスニング㈱
JAN. 28. 2010
下館工場 技術・品証課

△					材　質	別記	線　径	―	名　称	タップスター
△					表面処理	別記				TP-850
△					熱処理硬度	別記				
△1	10. 1.28	変更→備考欄・表面処理欄							注文主	
符号	年。月。日	図　面　来　歴	検図	承認	第三角法	作成年月日	2009.07.27	尺度 1/1		
備考	検討用図面△1				承認	検図	検図	設計	製図	原図番 部品番
							10.1.28 本		10.1.28 添	
試作連絡番号		出図	営。品。管。外。滋。豊。下		日本パワーファスニング株式会社				JPF 図番	WNH-011-6 △1