WNH-017-6

番号	部品名	材質	表面処理	熱処理	個数	備考
2	皿バネ付ナット	炭素鋼	電気亜鉛メッキ 三価クロメート処理	―	1	
1	本　体	炭素鋼	電気亜鉛メッキ 三価クロメート処理	焼入焼戻	1	

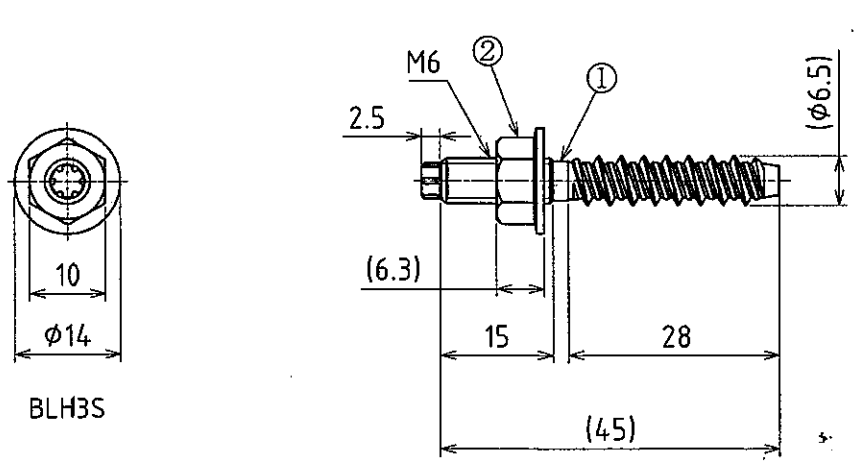

BLH3S

参考

出図 10.1.28 技術・品証課

日本パワーファスニング㈱ JAN. 28. 2010 下館工場 技術・品証課

△				
△				
△				
1	10. 1.28	変更→備考・表面処理記述		
符号	年。月。日	図　面　来　歴	検図	承認

材　質	別記	線　径	―
表面処理	別記		
熱処理硬度	別記		
第三角法	作成年月日	2009.07.27	尺度 1/1

承認	検図	検図	設計	製図
		10.1.28 本	10.1.28 添	

名　称	タップスター
	TP-645
注文主	
原図番 部品番	
JPF 図番	WNH-017-6 1

備考　検討用図面 1

試作連絡番号　　出図　営。品。管。外。滋。豊。下

日本パワーファスニング株式会社