WNH-032-5

番号	部品名	材質	表面処理	熱処理	個数	備考
2	皿バネ付ナット	炭素鋼	電気亜鉛メッキ 三価クロメート処理	ー	1	
1	本　体	炭素鋼	電気亜鉛メッキ 三価クロメート処理	焼入焼戻	1	

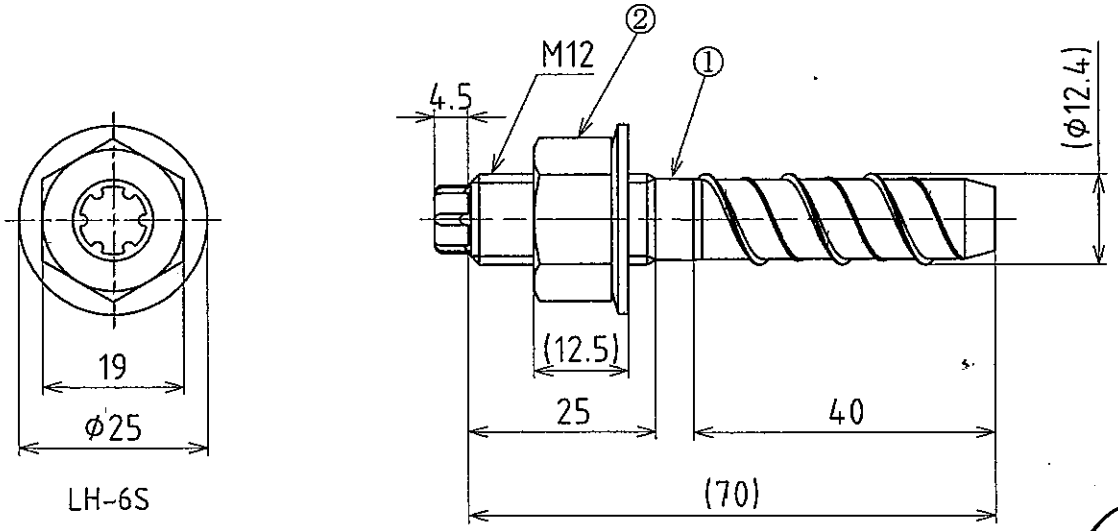

LH-6S

参考

出図
10.1.28
技術・品証課

日本パワーファスニング㈱
JAN. 28. 2010
下館工場 技術・品証課

△					材　質	別記	線　径	ー	名　称	タップスター
△					表面処理	別記				TP-1270
△					熱処理硬度	別記				
△									注文主	
符号	年。月。日	図　面　来　歴	検図	承認	第三角法	作成年月日	10.1.28	尺度	1/1	
備考	検討用図面				承認	検図	検図	松 10.1.28 本	設計図	10.1.28 添	原図番 部品番
試作連絡番号		出図	営。品。管。外。滋。豊。下		日本パワーファスニング株式会社				JPF 図番	WNH-032-5 △