WNH-016-4

番号	部品名	材質	表面処理	熱処理	個数	備考
2	皿バネ付ナット	SUS304	パシベイト	ー	1	
1	本　体	SUS410	SG	焼入焼戻	1	

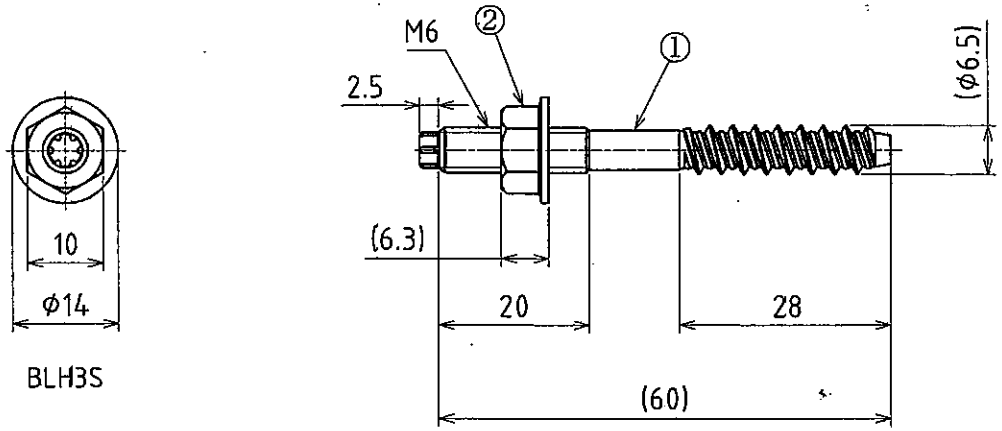

参考

出図 10.1.28 技術・品証課

日本パワーファスニング㈱ JEE JAN. 28. 2010 JPF 下館工場 技術・品証課

△				ー	材　質	別記	線　径	ー	名　称	SUSタップスター
△					表面処理	別記				STP-660
△					熱処理硬度	別記				
△1	10. 1.28	変更→備考欄			第三角法	作成年月日	2009.07.27	尺度 1/1	注文主	
符号	年。月。日	図　面　来　歴	検図	承認	承認	検図	検図 10.1.28	設計図 10.1.28	原図番 部品番	
備考	検討用図面△1									
試作連絡番号		出図	営。品。管。外。滋。豊。下		日本パワーファスニング株式会社				JPF 図番	WNH-016-4 △1